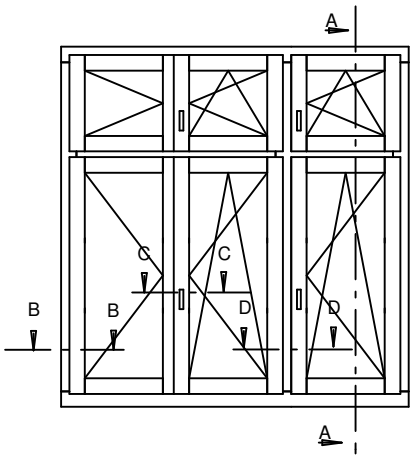

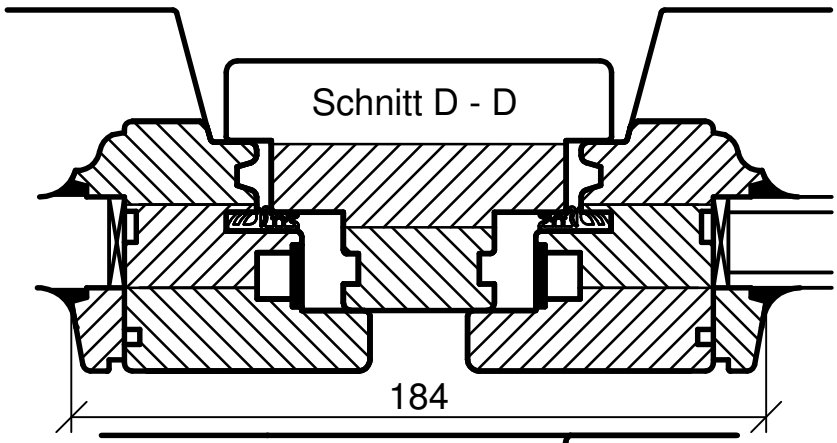

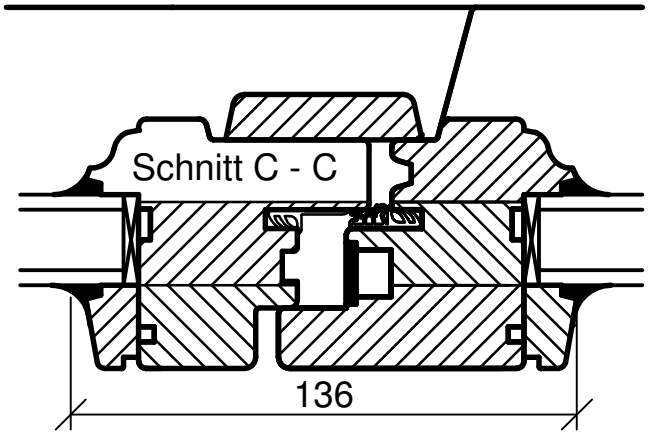

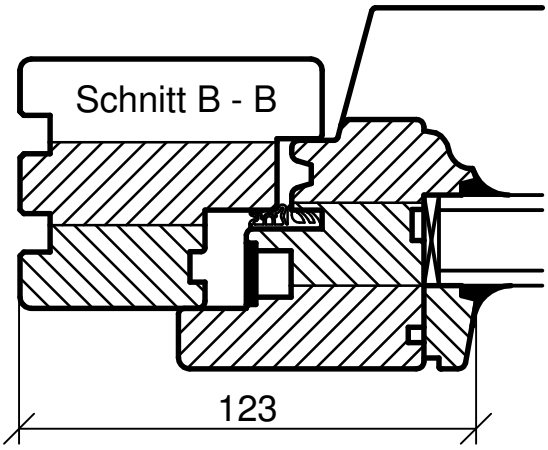

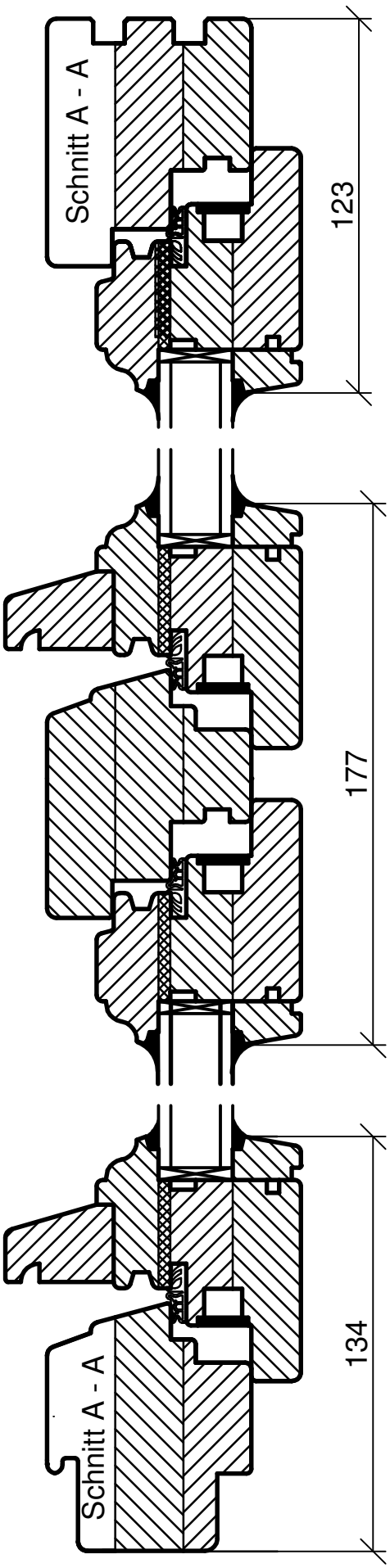

	Datum	Name
Bearb.	2008	Schenk
System.	Standardprofil 66/80	
Name.	Zeichn.Nr.TCD	
ZE 04 01		
M 1 : 2		

Fenster- & Türenbau
Sternberg GmbH

Prinzipskizze Profil A ohne Regenschiene
Technische Änderungen möglich